吉田ダムけい船設備基礎板　S＝1／20

平面図

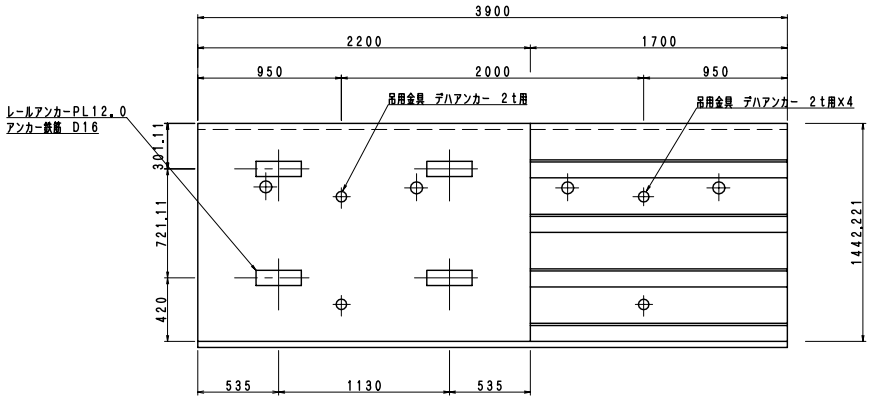

側面図

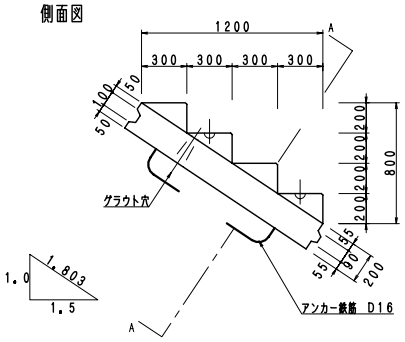

正面図

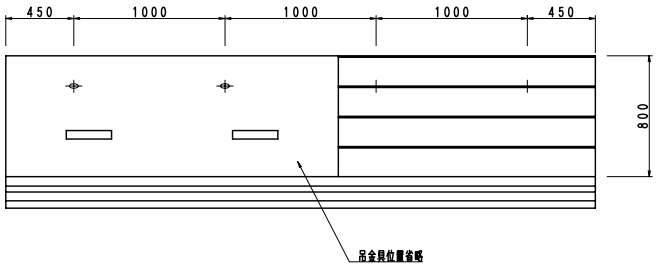

A－A断面図

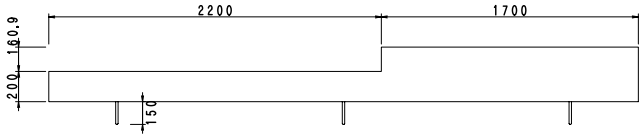
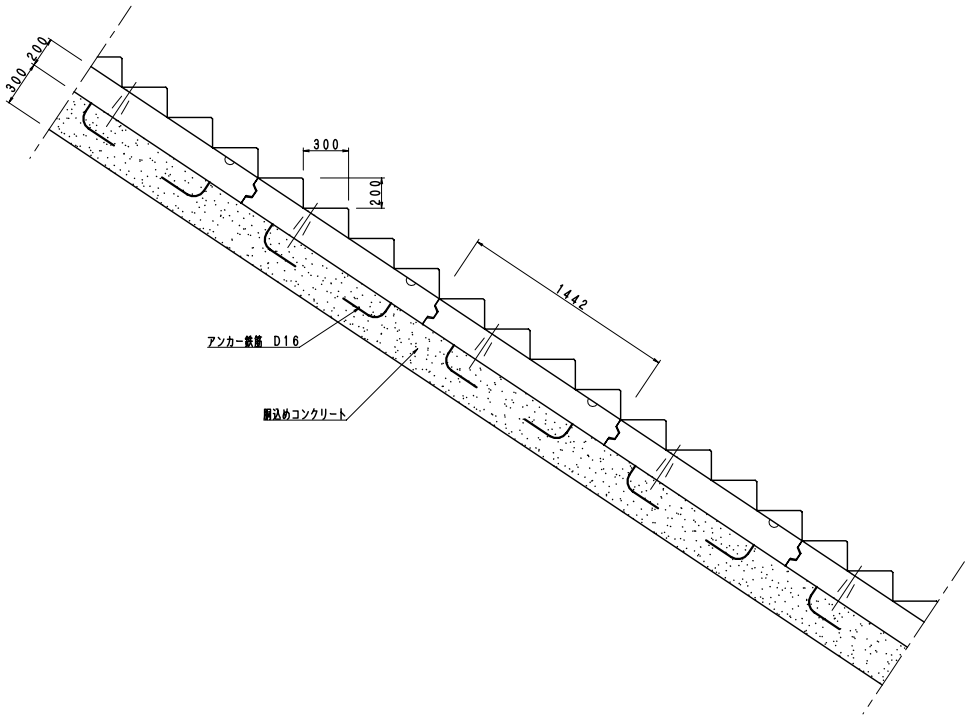
施工断面図